LBTWA 1.5...2.5T

Célula de carga Tração em Cabos

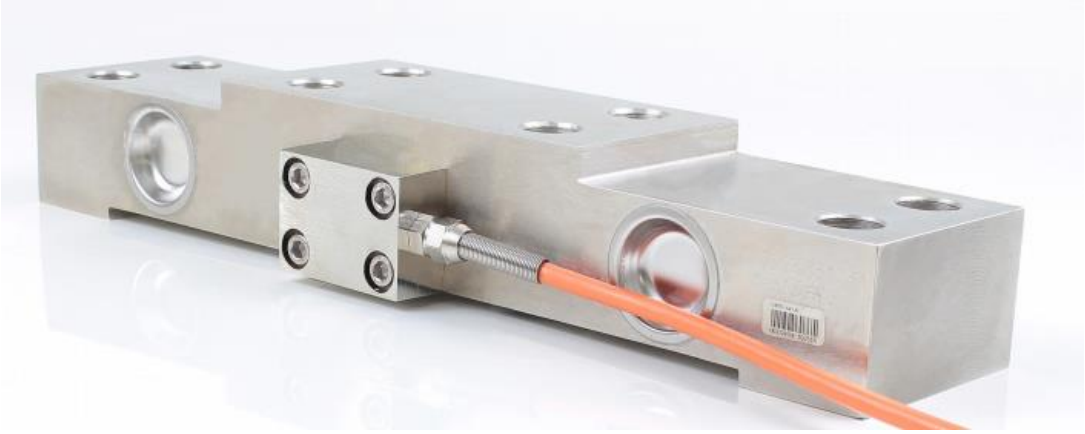

A segurança e agilidade ideais para as melhores Pontes Rolantes

Características

- Construção em aço inoxidável
- Grau de proteção IP67

Aplicação

- Trilhos Aéreos
- Pontes Rolantes

Especificações Técnicas

ESPECIFICAÇÃO	UNIDADE	VALOR
Capacidade	t	1,5 e 2,5
Sensitividade	% mV/V	1,2 ± 0,01
Erro total	% da capacidade nominal	± 0,2
Creep (30 minutos)		± 0,1
Balanceamento de zero		± 1
Compensação de temperatura zero	% da capacidade nominal/10°C	± 0,05
Compensação de temperatura span		± 0,05
Resistência elétrica de entrada	Ω	750 ± 10
Resistência elétrica de saída		702 ± 3
Resistência de isolamento	MΩ	≥ 5000
Faixa de temperatura de operação	°C	-30 até +70
Limite de carga de segurança	% da capacidade nominal	120
Limite de carga lateral		150
Tensão recomendada de excitação	VDC	10~12
Tensão máxima de excitação		15
Cabo	1,5t	4 fios, 2m, Ø 6mm
	2,5t	4 fios, 0,8m, Ø 6mm
Material de construção	Aço inoxidável	
Grau de proteção	IP67	
Código Weightech	1,5t	#503865
	2,5t	#503866

Libracom
Inteligência em Processos Industriais
www.libracom.com.br
51 3458.1028
Rua Lageado, 144 - Centro - Esteio/RS - CEP 93260-190

Dimensões (mm)

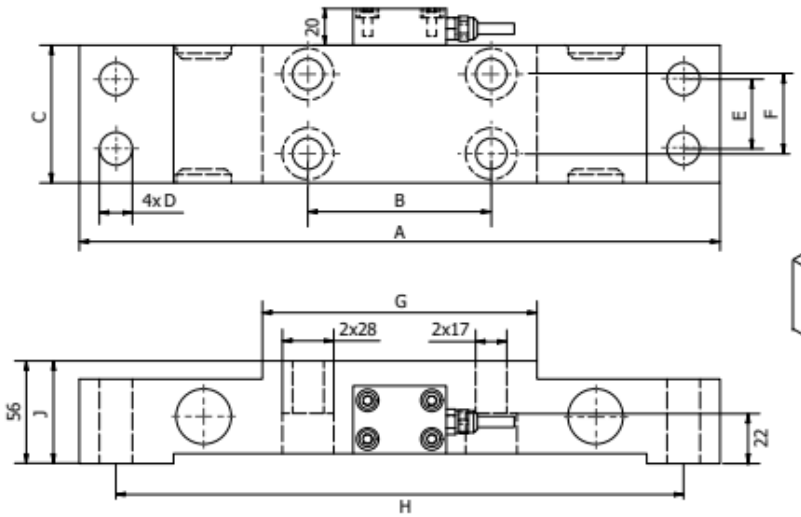

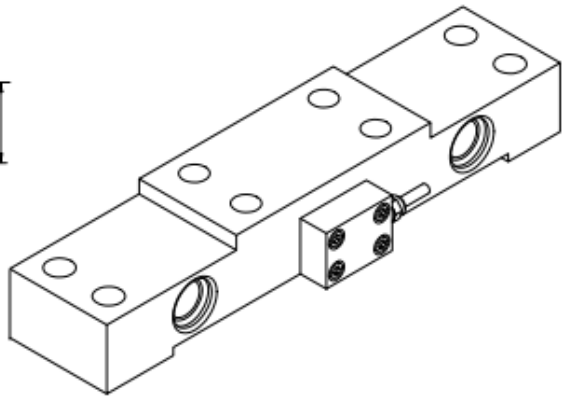

CAPACIDADE	A	B	C	D	E	F	G	H
1,5t	350	100	75	18	38	40	151	310
2,5t	410	130	100	22	50	60	181	355
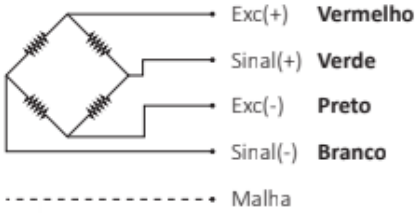
Ligação dos fios